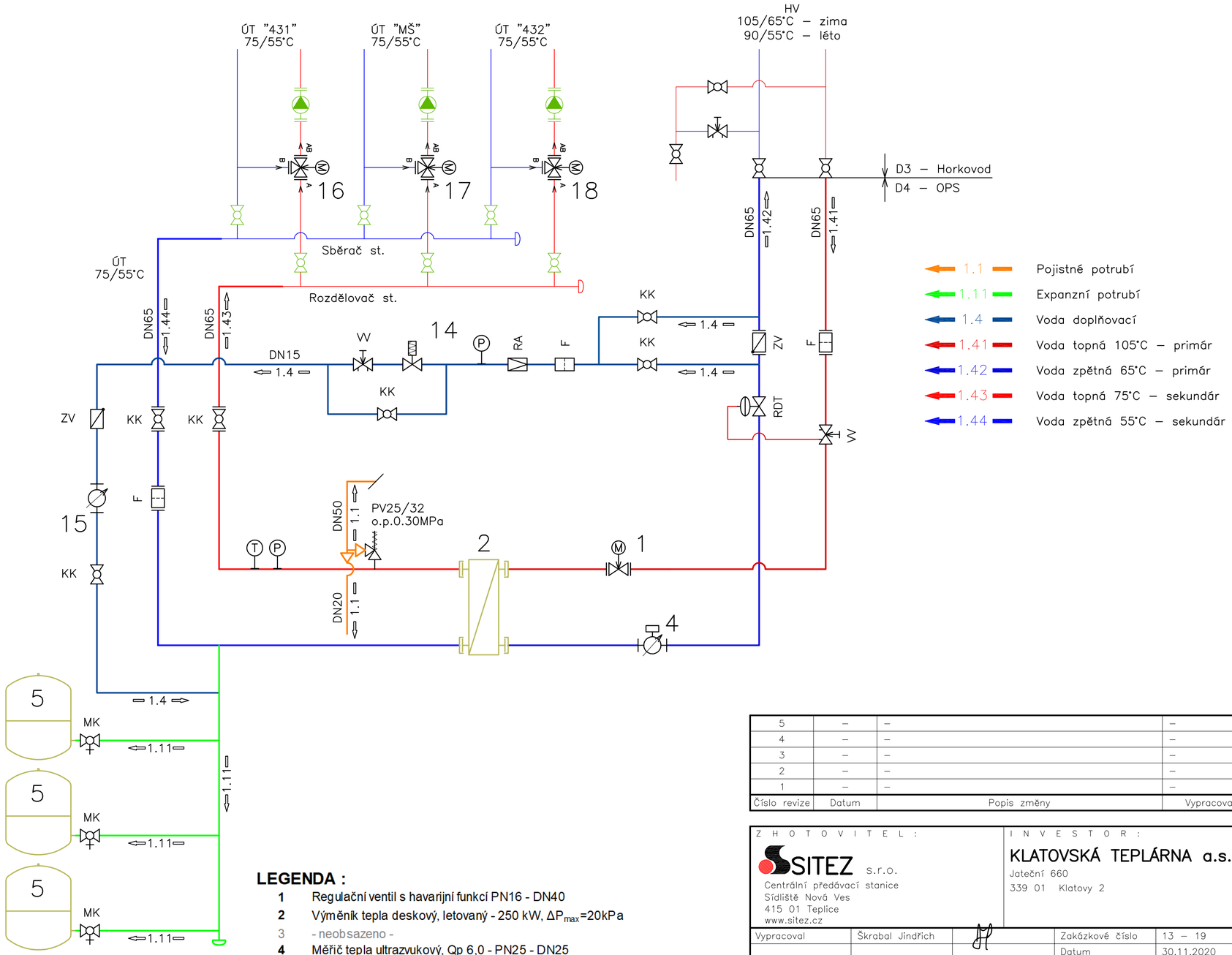

Číslo revize	Datum	Popis změny	Vypracoval
5	–	–	–
4	–	–	–
3	–	–	–
2	–	–	–
1	–	–	–

LEGENDA :

1	Regulační ventil s havarijní funkcí PN16 - DN40
2	Výměník tepla deskový, letovaný - 250 kW, ΔP_{max}=20kPa
3	- neobsazeno -
4	Měřič tepla ultrazvukový, Qp 6,0 - PN25 - DN25
5	Expanzní nádoba PN6 - 300 l
14	Elektromagnetický ventil dvoucestný PN25 - 1/2", s tlumením vodního rázu
15	Vodoměr, Qp 2,5, PN16 - 1/2", 90°C
16	Regulační ventil trojcestný směšovací PN6 - DN65
17	Regulační ventil trojcestný směšovací PN6 - DN40
18	Regulační ventil trojcestný směšovací PN6 - DN50

Z H O T O V I T E L :

SITEZ s.r.o.
Centrální předávací stanice
Sídliště Nová Ves
415 01 Teplice
www.sitez.cz

I N V E S T O R :

KLATOVSKÁ TEPLÁRNA a.s.
Jateční 660
339 01 Klatovy 2

Vypracoval	Škrabal Jindřich		Zakázkové číslo	13 – 19
			Datum	30.11.2020
Kontroloval	Ing. Urban Tomáš		Stupeň	DPS
			Měřítko	– –

Akce : Rekonstrukce SCZT – varianta 2a–2PK + varianta 0
Horkovod, Etapa 2, D4 – Objektové předávací stanice
D4.02 – OPS Vaňkova 431
D4.02.1 – Technologie

Obsah :	Poř. číslo :	Paré :
Technologické schéma	3	1